La San Marco

La 125 Element

Pure espresso performance

SCHEDA TECNICA

La 125 Element

Definire l'estrazione perfetta.

La 125 Element amplia la famiglia **La 125** combinando flessibilità operativa e affidabilità consolidata. Grazie alla possibilità di gestire in modo indipendente i principali parametri di estrazione, si adatta alle diverse esigenze professionali garantendo risultati costanti e ripetibili.

Progettata e costruita in Italia dall'esperienza La San Marco, con materiali di alta qualità e soluzioni tecniche collaudate, La 125 Element offre versatilità, durata e precisione in ogni tazza.

CARATTERISTICHE PRINCIPALI

- Regolazione indipendente della temperatura dei gruppi (IGTS)
- Dosatura volumetrica programmabile
- Pre-infusione meccanica ed elettronica
- Display Shot Timer
- Cicli di lavaggio automatici
- Tasto Purge dedicato
- Ergonomia di lavoro

Tecnologie & benefici

IGTS
Regolazione indipendente della temperatura dei singoli gruppi.

PRODUTTIVITÀ
12 litri per la versione 2 gruppi.
19 litri per la versione 3 gruppi.

SHOT TIMER
Controllo immediato del tempo di estrazione e maggiore ripetibilità.

AUTO CLEANING
Cicli automatici di lavaggio per semplificare la manutenzione quotidiana.

PRE-INFUSIONE
Sistema meccanico e funzione elettronica dedicata per un controllo più preciso del processo di estrazione.

LED
Illuminazione del piano di lavoro e retroilluminazione dei comandi.

DOSATURA
4 dosi programmabili per ogni gruppo. Tasto Purge dedicato.

VAPORE
Due lance vapore per una gestione pratica e diretta del servizio.

Configurazioni

La 125 Element 2GR
GRUPPI STANDARD

GRUPPI 2 - CALDAIA 12 litri
Dimensioni: 745 × 575 × 560 mm

La 125 Element 2GR Tall Cup
GRUPPI ALTI

GRUPPI 2 - CALDAIA 12 litri
Dimensioni: 745 × 575 × 560 mm

La 125 Element 3GR
GRUPPI STANDARD

GRUPPI 3 - CALDAIA 19 litri
Dimensioni: 985 × 575 × 560 mm

La 125 Element 3GR Tall Cup
GRUPPI ALTI

GRUPPI 3 - CALDAIA 19 litri
Dimensioni: 985 × 575 × 560 mm

Opzione gruppi erogazione caffè diametro 54 o 58 mm

Specifiche tecniche

La carrozzeria della macchina è realizzata in acciaio inox satinato, con laterali in alluminio pressofuso sottoposti a micropallinatura e successiva verniciatura.

La macchina è disponibile con caldaia single boiler dotata di scambiatori di calore. La temperatura viene impostata attraverso la regolazione della pressione della caldaia mediante pressostato.

È inoltre possibile regolare manualmente la temperatura di ciascun gruppo intervenendo sul relativo sistema IGTS, il regolatore di portata dedicato al singolo gruppo.

La 125 Element è disponibile con altezza standard di 8 cm rispetto al piano tazzine oppure con gruppi rialzati a 12 cm.

L'interfaccia utente è progettata per garantire un utilizzo semplice e intuitivo, facilitando la gestione e la programmazione delle impostazioni della macchina.

Ogni gruppo erogazione è dotato di una tastiera con 6 tasti meccanici soft touch e di un display digitale dedicato, che visualizza il conteggio dei secondi di erogazione della dose selezionata.

I pulsanti dedicati alle dosi di caffè presentano una sottolineatura retroilluminata a LED bianco, attiva durante la selezione.

È inoltre previsto un pulsante programmabile per l'erogazione dell'acqua calda.

Elettronica:
- Visualizzazione del tempo di durata dell'erogazione per ogni dose di ogni gruppo caffè.
- Visualizzazione del numero erogazioni per ogni tasto di ogni gruppo caffè.
- Tastiera per ogni gruppo di erogazione caffè con 6 pulsanti e display digitale.
- 4 pulsanti di dose programmabili per ogni gruppo di erogazione caffè (singolo corto, singolo lungo, doppio corto e doppio lungo) con LED bianco retroilluminato.
- Pulsante "Purge" per il lavaggio del gruppo di erogazione prima di ogni erogazione.
- Pulsante dose continua manuale start/stop, uno per ogni gruppo di erogazione caffè.
- Tasto singolo programmabile per acqua calda.
- Ciclo di lavaggio automatico per ogni singolo gruppo caffè.
- Illuminazione LED bianco del piano di lavoro.

Idraulica:
- Sistema di regolazione termica dei gruppi caffè IGTS.
- Miscelatore con regolazione manuale della temperatura dell'acqua calda per lancia acqua.
- Regolazione manuale della pressione della caldaia tramite pressostato.
- Manometro doppia scala per visualizzazione pressione caldaia e pressione pompa.
- 2 lance vapore manuali a leva.
- Pompa interna con motore da 275 W.
- Caldaia in acciaio inox, versione 2 gruppi: capacità 12 litri - resistenza 4500W o 3500W (monofase e trifase depotenziata).
- Caldaia in acciaio inox, versione 3 gruppi: capacità 19 litri - resistenza 7000W o 5500W (monofase e trifase depotenziata).

Estetica:
- Utilizzo di acciaio inox satinato per tutte le parti esposte della carrozzeria.
- Pannelli laterali in alluminio pressofuso micropallinato con finitura colorata verniciata.
- Macchina gruppi standard con altezza disponibile per il piano di lavoro di 8 cm (beccucci standard).
- Macchina gruppi rialzati con altezza disponibile per il piano di lavoro di 12 cm (beccucci standard).

OPTIONAL non inclusi nelle macchine standard
- Scaldatazze elettrico, 130 W (2 gruppi) e 160 W (3 gruppi).
- Sistema di regolazione fine a leva (FTL) per un controllo preciso del vapore.
- Lancia vapore cool touch.
- Manici in legno.

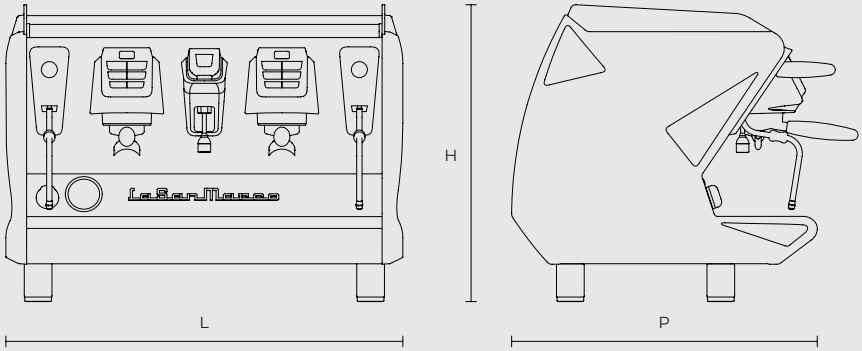

VERSIONE	Gruppi erogazione caffè (N°)	Altezza gruppi (mm)	Lance prelievo vapore (N°)	Lance prelievo acqua calda (N°)	Capacità caldaie (litri)	Dimensioni (mm LxPxH)	Peso (KG)	Potenza installata (W)			
								Resistenza caldaia		Motore pompa interno	Scaldatazze (OPTIONAL)
								Monofase	Trifase		
La 125 Element 2GR	2	80	2	1	12	745x575x560	60	3500	4500 (3500*)	275	130
La 125 Element 2GR Tall cup	2	120	2	1	12	745x575x560	60	3500	4500 (3500*)	275	130
La 125 Element 3GR	3	80	2	1	19	985x575x560	71	5500	7000 (5500*)	275	160
La 125 Element 3GR Tall cup	3	120	2	1	19	985x575x560	71	5500	7000 (5500*)	275	160

* Resistenze depotenziate

COLORI DI SERIE

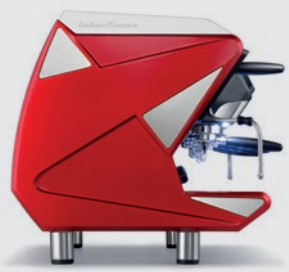

Nero Opaco

Bianco lucido

Rosso Ciliegia

La San Marco